CARACTERISTICAS

Dimensiones :	176 x 108 x 30 mm
Materiales :	HDPE blanco
Color :	Blanco
Peso medio : (*líquido + placas*)	0,44 kg

RENDIMIENTOS

Líquido :	COOL 0°C
Capacidad frigorífica :	118 kJ o 28 kcal
Calor latente de fusión (Capacidad térmica) :	339 kJ/kg
T°C óptima de congelación :	-18°C / 24h
Frio restituido :	0°C a +12°C (*)
Color de la tapa :	Blanco

(*) Datos térmicos de referencia, no dude contactarnos para que podamos atender su cadena de frío de la mejor manera posible.

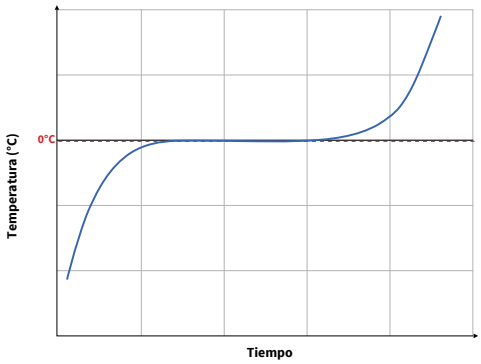

EMBALAJE

Nb de elementos / caja :	50
Nb de elementos / paleta :	2000
Dimensión caja :	540 x 340 x 190 mm
Dimensión paleta :	1200 x 1000 x 1670 mm
Peso caja :	22,45 kg
Peso paleta :	921,8 kg

Los valores de los pesos indicados : +/- 5%

LIQUIDOS EUTECTICOS DISPONIBLES

0°C	-3°C	-12°C	-16°C	-18°C
-21°C	-23°C	-26°C	-30°C	
+5°C	+18°C	+22°C	+37°C	+65°C

Item : 350019-0

Placa eutéctica GN1/9

0°C

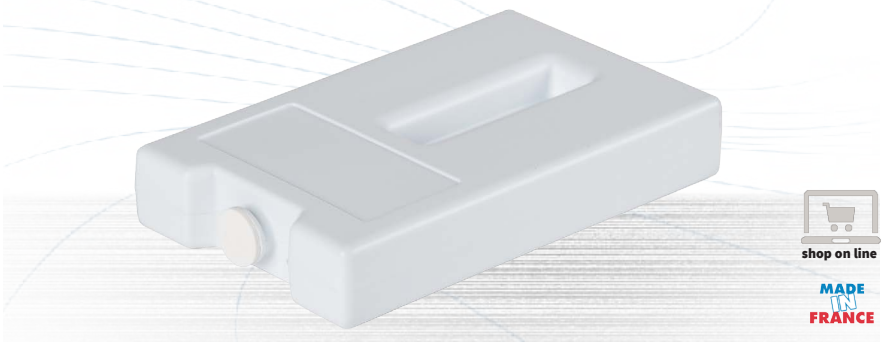

shop on line

MADE IN FRANCE

ERGONOMIA

Tapón soldado por ultrasonidos

Puntos de anclaje

Esquinas reforzadas

Zona de marcado

HDPE blanco

VENTAJAS

. Alto rendimiento energético de frío restituido,
. Estanquidad perfecta gracias a su soldadura por ultrasonidos,
. Material en polietileno de alta densidad, adecuado para el contacto con alimentos,
. Ideal para transportar los **productos frescos sensibles o frescos**,
. Plato blanco para un nivel de limpieza visible,
. Formato Gastronorm GN1/9,
. Robusta gracias a sus esquinas reforzadas y puntos de anclaje,
. Dimensiones adaptadas a nuestra gama de cajas isotérmicas en EPP,
. Indicación de la temperatura de fusión grabada en la tapa de color.

MODO DE EMPLEO

Antes de usarla,hay que congelar la placa eutéctica poniendola preferiblemente en posición horizontal en un congelador. No apile las placas eutécticas durante la congelación.
(Consulte la temperatura de congelación recomendada abajo).

Una vez congelada, siempre favorezca el posicionamiento de la placa eutéctica en la parte superior de su embalaje isotérmico.

Las placas eutécticas restituyen la fuente de frío adequada dentro de sus contenedores isotermos mientras dure la cadena de frío.

No exponga las placas eutécticas a temperaturas superiores a 50 °C o bajo de -45 °C.
Una vez congeladas, las placas eutécticas son sensibles a los choques.

© 2017 - Los elementos técnicos y gráficos son la propiedad exclusiva de COOL sarl. Todas las reproducciones y / o modificaciones y / o transmisiones están prohibidas sin el consentimiento expreso de COOL

COOL sarl
478 avenue Marie Curie
07800 LA VOULTE SUR SUR RHONE
tel : 04 75 85 32 75 fax : 04 75 62 42 33
info@coolsarl.fr / www.coolsarl.com

CARACTERISTICAS

Dimensiones :	176 x 108 x 30 mm
Materiales :	HDPE blanco
Color :	Blanco
Peso medio : (*líquido + placas*)	0,44 kg

RENDIMIENTOS

Líquido :	COOL -3°C
Capacidad frigorífica :	109 kJ o 26 Kcal
Calor latente de fusión (Capacidad térmica) :	308 kJ/kg
T°C óptima de congelación :	-18°C / 24h
Frio restituido :	0°C a +6°C (*)
Color de la tapa :	Verde

(*) Datos térmicos de referencia, no dude contactarnos para que podamos atender su cadena de frío de la mejor manera posible.

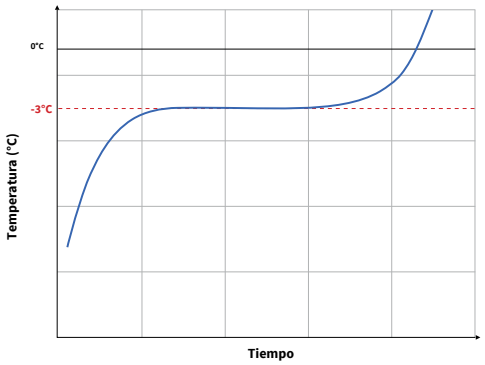

EMBALAJE

Nb de elementos / caja :	50
Nb de elementos / paleta :	2000
Dimensión caja :	540 x 340 x 190 mm
Dimensión paleta :	1200 x 1000 x 1670 mm
Peso caja :	22,7 kg
Peso paleta :	932,7 kg

Los valores de los pesos indicados : +/- 5%

LIQUIDOS EUTECTICOS DISPONIBLES

0°C	-3°C	-12°C	-16°C	-18°C
-21°C	-23°C	-26°C	-30°C	
+5°C	+18°C	+22°C	+37°C	+65°C

Item : 350019-3

Placa eutéctica GN1/9

-3°C

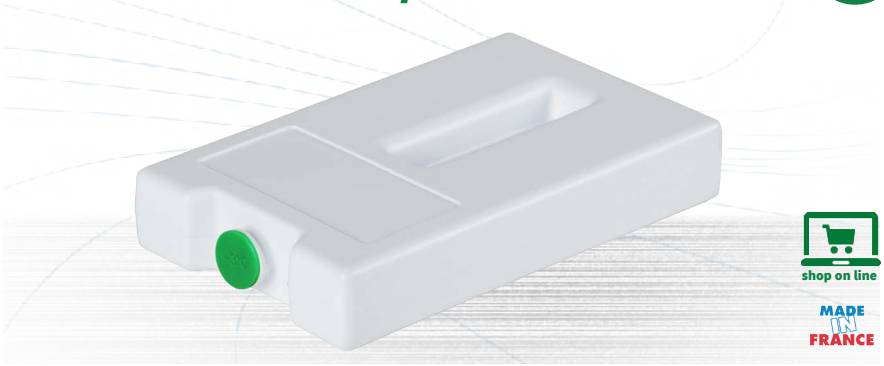

shop on line

MADE IN FRANCE

ERGONOMIA

Tapón soldado por ultrasonidos

Puntos de anclaje

Esquinas reforzadas

Zona de marcado

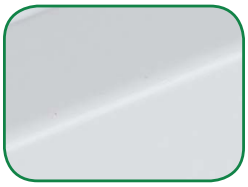

HDPE blanco

VENTAJAS

. Alto rendimiento energético de frío restituido,
. Estanquidad perfecta gracias a su soldadura por ultrasonidos,
. Material en polietileno de alta densidad, adecuado para el contacto con alimentos,
. Ideal para transportar los **productos frescos sensibles o frescos**,
. Plato blanco para un nivel de limpieza visible,
. Formato Gastronorm GN1/9,
. Robusta gracias a sus esquinas reforzadas y puntos de anclaje,
. Dimensiones adaptadas a nuestra gama de cajas isotérmicas en EPP,
. Indicación de la temperatura de fusión grabada en la tapa de color.

MODO DE EMPLEO

Antes de usarla,hay que congelar la placa eutéctica poniendola preferiblemente en posición horizontal en un congelador. No apile las placas eutécticas durante la congelación.
(Consulte la temperatura de congelación recomendada abajo).

Una vez congelada, siempre favorezca el posicionamiento de la placa eutéctica en la parte superior de su embalaje isotérmico.

Las placas eutécticas restituyen la fuente de frío adequada dentro de sus contenedores isotermos mientras dure la cadena de frío.

No exponga las placas eutécticas a temperaturas superiores a 50 °C o bajo de -45 °C.
Una vez congeladas, las placas eutécticas son sensibles a los choques.

© 2017 - Los elementos técnicos y gráficos son la propiedad exclusiva de COOL sarl. Todas las reproducciones y / o modificaciones y / o transmisiones están prohibidas sin el consentimiento expreso de COOL

COOL sarl
478 avenue Marie Curie
07800 LA VOULTE SUR SUR RHONE
tel : 04 75 85 32 75 fax : 04 75 62 42 33
info@coolsarl.fr / www.coolsarl.com

CARACTERISTICAS

Dimensiones :	176 x 108 x 30 mm
Materiales :	HDPE blanco
Color :	Blanco
Peso medio : (*líquido + placas*)	0,47 kg

RENDIMIENTOS

Líquido :	COOL -12°C
Capacidad frigorífica :	105 kJ o 25 kcal
Calor latente de fusión (Capacidad térmica) :	276 kJ/kg
T°C óptima de congelación :	-18°C / 24h
Frio restituido :	0°C a +4°C (*)
Color de la tapa :	Azul

(*) Datos térmicos de referencia, no dude contactarnos para que podamos atender su cadena de frío de la mejor manera posible.

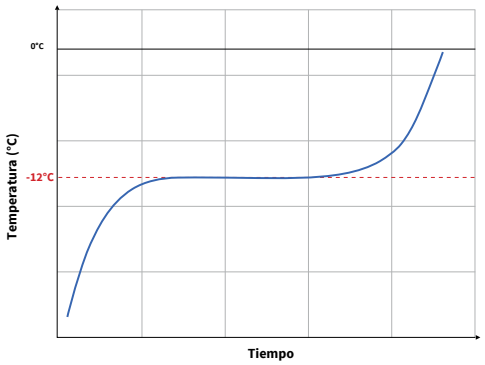

EMBALAJE

Nb de elementos / caja :	50
Nb de elementos / paleta :	2000
Dimensión caja :	540 x 340 x 190 mm
Dimensión paleta :	1200 x 1000 x 1670 mm
Peso caja :	24,1 kg
Peso paleta :	986 kg

Los valores de los pesos indicados : +/- 5%

LIQUIDOS EUTECTICOS DISPONIBLES

0°C	-3°C	-12°C	-16°C	-18°C
-21°C	-23°C	-26°C	-30°C	
+5°C	+18°C	+22°C	+37°C	+65°C

Item : 350019-12

Placa eutéctica GN1/9

-12°C

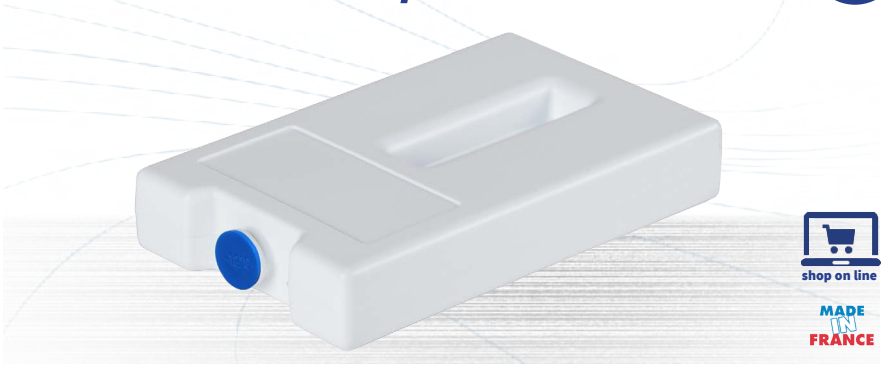

shop on line

MADE IN FRANCE

ERGONOMIA

Tapón soldado por ultrasonidos

Puntos de anclaje

Esquinas reforzadas

Zona de marcado

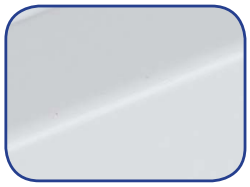

HDPE blanco

VENTAJAS

. Alto rendimiento energético de frío restituido,

. Estanquidad perfecta gracias a su soldadura por ultrasonidos,

. Material en polietileno de alta densidad, adecuado para el contacto con alimentos,

. Ideal para transportar los **productos frescos sensibles o frescos**,

. Plato blanco para un nivel de limpieza visible,

. Formato Gastronorm GN1/9,

. Robusta gracias a sus esquinas reforzadas y puntos de anclaje,

. Dimensiones adaptadas a nuestra gama de cajas isotérmicas en EPP,

. Indicación de la temperatura de fusión grabada en la tapa de color.

MODO DE EMPLEO

Antes de usarla,hay que congelar la placa eutéctica poniendola preferiblemente en posición horizontal en un congelador. No apile las placas eutécticas durante la congelación.
(Consulte la temperatura de congelación recomendada abajo).

Una vez congelada, siempre favorezca el posicionamiento de la placa eutéctica en la parte superior de su embalaje isotérmico.

Las placas eutécticas restituyen la fuente de frío adequada dentro de sus contenedores isotermos mientras dure la cadena de frío.

No exponga las placas eutécticas a temperaturas superiores a 50 °C o bajo de -45 °C.
Una vez congeladas, las placas eutécticas son sensibles a los choques.

© 2017 - Los elementos técnicos y gráficos son la propiedad exclusiva de COOL sarl. Todas las reproducciones y / o modificaciones y / o transmisiones están prohibidas sin el consentimiento expreso de COOL

COOL sarl
478 avenue Marie Curie
07800 LA VOULTE SUR SUR RHONE
tel : 04 75 85 32 75 fax : 04 75 62 42 33
info@coolsarl.fr / www.coolsarl.com

CARACTERISTICAS

Dimensiones :	176 x 108 x 30 mm
Materiales :	HDPE blanco
Color :	Blanco
Peso medio : (*líquido + placas*)	0,46 kg

RENDIMIENTOS

Líquido :	COOL -16°C
Capacidad frigorífica :	115 kJ o 27 kcal
Calor latente de fusión (Capacidad térmica) :	312 kJ/kg
T°C óptima de congelación :	-22°C / 24h
Frio restituido :	-22°C a -15°C (*)
Color de la tapa :	Roja

(*) Datos térmicos de referencia, no dude contactarnos para que podamos atender su cadena de frío de la mejor manera posible.

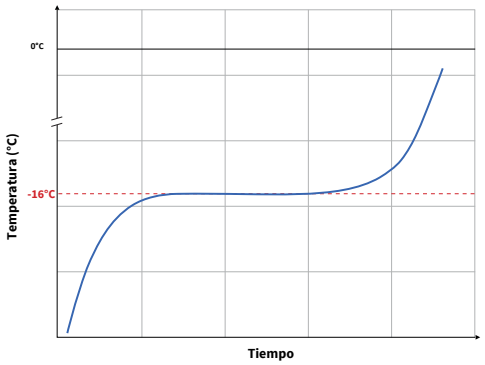

EMBALAJE

Nb de elementos / caja :	50
Nb de elementos / paleta :	2000
Dimensión caja :	540 x 340 x 190 mm
Dimensión paleta :	1200 x 1000 x 1670 mm
Peso caja :	23,45 kg
Peso paleta :	961,9 kg

Los valores de los pesos indicados : +/- 5%

LIQUIDOS EUTECTICOS DISPONIBLES

0°C	-3°C	-12°C	-16°C	-18°C
-21°C	-23°C	-26°C	-30°C	
+5°C	+18°C	+22°C	+37°C	+65°C

Item : 350019-16

Placa eutéctica GN1/9

-16°C

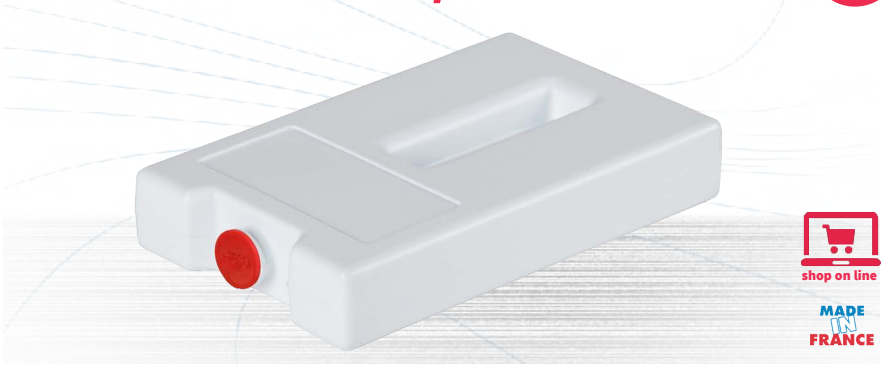

shop on line

MADE IN FRANCE

ERGONOMIA

Tapón soldado por ultrasonidos

Puntos de anclaje

Esquinas reforzadas

Zona de marcado

HDPE blanco

VENTAJAS

. Alto rendimiento energético de frío restituido,
. Estanquidad perfecta gracias a su soldadura por ultrasonidos,
. Material en polietileno de alta densidad, adecuado para el contacto con alimentos,
. Ideal para transportar los **productos congelados**,
. Plato blanco para un nivel de limpieza visible,
. Formato Gastronorm GN1/9,
. Robusta gracias a sus esquinas reforzadas y puntos de anclaje,
. Dimensiones adaptadas a nuestra gama de cajas isotérmicas en EPP,
. Indicación de la temperatura de fusión grabada en la tapa de color.

MODO DE EMPLEO

Antes de usarla,hay que congelar la placa eutéctica poniendola preferiblemente en posición horizontal en un congelador. No apile las placas eutécticas durante la congelación.
(Consulte la temperatura de congelación recomendada abajo).

Una vez congelada, siempre favorezca el posicionamiento de la placa eutéctica en la parte superior de su embalaje isotérmico.

Las placas eutécticas restituyen la fuente de frío adequada dentro de sus contenedores isotermos mientras dure la cadena de frío.

No exponga las placas eutécticas a temperaturas superiores a 50 °C o bajo de -45 °C.
Una vez congeladas, las placas eutécticas son sensibles a los choques.

© 2017 - Los elementos técnicos y gráficos son la propiedad exclusiva de COOL sarl. Todas las reproducciones y / o modificaciones y / o transmisiones están prohibidas sin el consentimiento expreso de COOL

COOL sarl
478 avenue Marie Curie
07800 LA VOULTE SUR SUR RHONE
tel : 04 75 85 32 75 fax : 04 75 62 42 33
info@coolsarl.fr / www.coolsarl.com

CARACTERISTICAS

Dimensiones :	176 x 108 x 30 mm
Materiales :	HDPE blanco
Color :	Blanco
Peso medio : (*líquido + placas*)	0,50 kg

RENDIMIENTOS

Líquido :	COOL -21°C
Capacidad frigorífica :	97 kJ o 23 kcal
Calor latente de fusión (Capacidad térmica) :	238 kJ/kg
T°C óptima de congelación :	-27°C / 24h
Frio restituido :	-27°C a -21°C (*)
Color de la tapa :	Amarillo

(*) Datos térmicos de referencia, no dude contactarnos para que podamos atender su cadena de frío de la mejor manera posible.

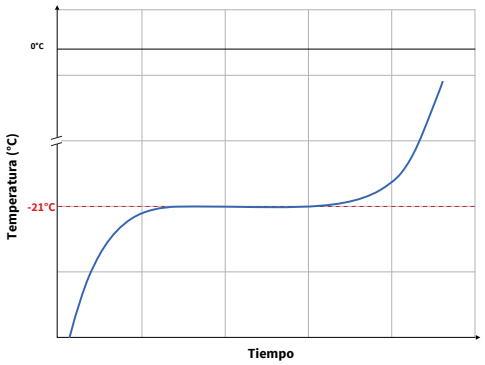

EMBALAJE

Nb de elementos / caja :	50
Nb de elementos / paleta :	2000
Dimensión caja :	540 x 340 x 190 mm
Dimensión paleta :	1200 x 1000 x 1670 mm
Peso caja :	25,55 kg
Peso paleta :	1045 kg

Los valores de los pesos indicados : +/- 5%

LIQUIDOS EUTECTICOS DISPONIBLES

0°C	-3°C	-12°C	-16°C	-18°C
-21°C	-23°C	-26°C	-30°C	
+5°C	+18°C	+22°C	+37°C	+65°C

Item : 350019-21

Placa eutéctica GN1/9

-21°C

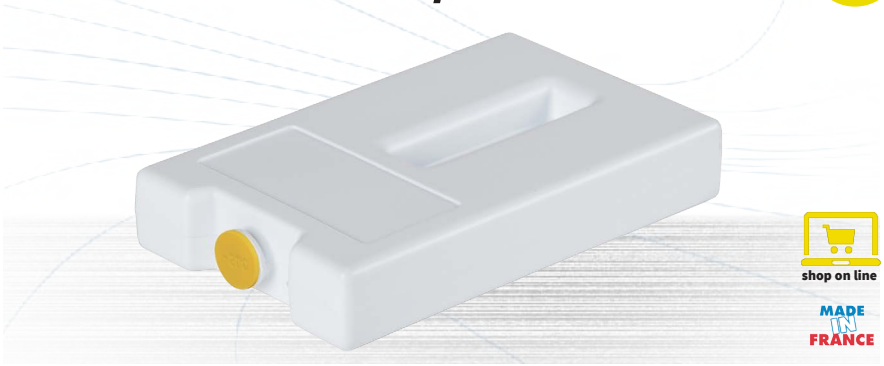

ERGONOMIA

Tapón soldado por ultrasonidos

Puntos de anclaje

Esquinas reforzadas

Zona de marcado

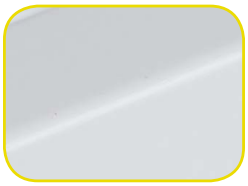

HDPE blanco

VENTAJAS

. Alto rendimiento energético de frío restituido,
. Estanquidad perfecta gracias a su soldadura por ultrasonidos,
. Material en polietileno de alta densidad, adecuado para el contacto con alimentos,
. Ideal para transportar los **productos congelados**,
. Plato blanco para un nivel de limpieza visible,
. Formato Gastronorm GN1/9,
. Robusta gracias a sus esquinas reforzadas y puntos de anclaje,
. Dimensiones adaptadas a nuestra gama de cajas isotérmicas en EPP,
. Indicación de la temperatura de fusión grabada en la tapa de color.

MODO DE EMPLEO

Antes de usarla,hay que congelar la placa eutéctica poniendola preferiblemente en posición horizontal en un congelador. No apile las placas eutécticas durante la congelación.
(Consulte la temperatura de congelación recomendada abajo).

Una vez congelada, siempre favorezca el posicionamiento de la placa eutéctica en la parte superior de su embalaje isotérmico.

Las placas eutécticas restituyen la fuente de frío adequada dentro de sus contenedores isotermos mientras dure la cadena de frío.

No exponga las placas eutécticas a temperaturas superiores a 50 °C o bajo de -45 °C.
Una vez congeladas, las placas eutécticas son sensibles a los choques.

© 2017 - Los elementos técnicos y gráficos son la propiedad exclusiva de COOL sarl. Todas las reproducciones y / o modificaciones y / o transmisiones están prohibidas sin el consentimiento expreso de COOL

COOL sarl
478 avenue Marie Curie
07800 LA VOULTE SUR SUR RHONE
tel : 04 75 85 32 75 fax : 04 75 62 42 33
info@coolsarl.fr / www.coolsarl.com